Fișă tehnică

Presetupă cu piuliță cu cap rotunjit, filet PG, nichelat

Număr articol: 2085607

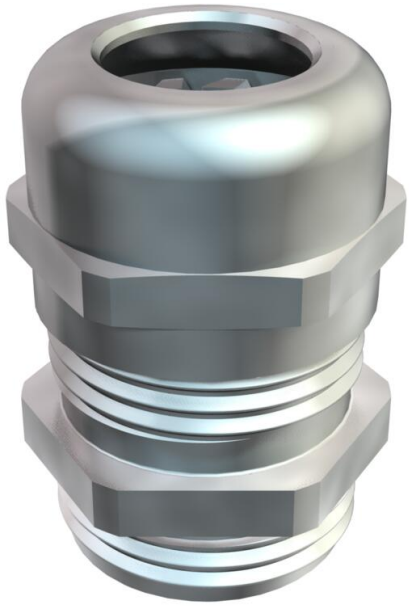

Presetupa rezistentă cu filet de montare PG conform DIN 40430 cu piuliţă cu cap rotunjitcu zonă de etanşeitate mare, precum şi dispozitiv antismulgere şi protecţie la torsiune pentru cerinţe ridicate de etanşeitate. Din poliamidă, inel de etanşare din cauciuc cloropren / nitril, cu inel O premontat pe firul de conexiune. Grad de protecţie IP68 la 5 bar/1 h, verificat conform DIN EN 62444. Lungimea filetului „normală”, conform DIN 46320. * Preţuri conform cotaţiei DEL.

* Preţuri conform cotaţiei DEL.

CE UKCA IP 68 Pg

CuZn 37 Alamă

N nichelat

Date de bază

Număr articol	2085607
Tip	V-TEC PG7 MS
Denumirea 1	Presetupa
Producător	OBO
Dimensiune	PG7
Material	alamă
Suprafaţă	nichelat
Standard suprafață	
Cea mai mică unitate de vânzare VK	50
Unitate de măsură pentru cantităţi	Bucată
Greutate	1,044 kg
Unitatea de măsură a masei	kg/100 buc.
Amprenta CO2 (GWP) de la leagăn la poartă	0,0512 kg CO2e / 1 Bucată

Fișă tehnică

Presetupă cu piuliță cu cap rotunjit, filet PG, nichelat

Număr articol: 2085607

Dimensiuni

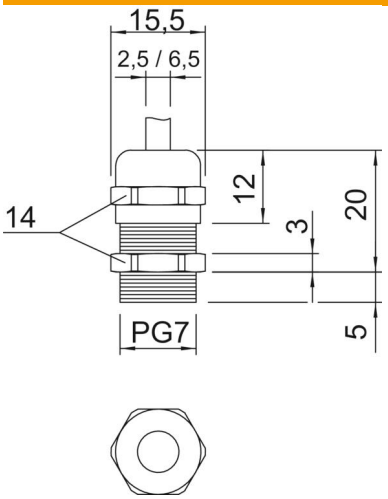

Dimensiune E	15,5 mm
L max.	20 mm
Dimensiune L1	5 mm
Dimensiune L2	3 mm
Dimensiune L3	12 mm

Date tehnice

Tip de etanşare	Inel de etanşare
Variantă	drept
Protecţie la îndoire	nu
Domeniu de etanșeitate D max.	6,5 mm
Domeniu de etanșeitate D min.	2,5 mm
cu protecţie la explozie	nu
Presetupe pentru cabluri plate	nu
Pentru zona Ex	fără
pentru zone Ex cu gaz	fără
pentru zone Ex cu praf	fără
Filet	Pg 7
Tip de filet	PG
Lungime filet	5 mm
Dimensiunea filetului	7
Ranforsat cu fibră de sticlă	nu
fără halogeni	nu
Etanşare multiplă	nu
Cu contrapiuliţă	nu
Conform ROHS	scutit
Rezistenţă la şoc	nu
Dimensiune cheie	14
Tip de protecţie	IP68
Presetupă secționată	nu
Interval de temperatură aplicabil max.	100 °C
Interval de temperatură aplicabil min.	-20 °C
Dispozitiv de detensionare și protecție la răsucire D2 max.	6,5 mm
Dispozitiv de detensionare și protecție la răsucire D2 min.	3 mm

Date tehnice

Posibilitate de descărcare de tracţiune	da