Fișă tehnică

Bridă de legare la pământ tip 952

Număr articol: 5052114

- pentru ţevi 1/2 - 2 ţoli respectiv Ø 11,5-60 mm
- posibilităţi de conectare: conductori 16-70 mm² respectiv conductor rotund până la Rd 10 cu bridă de presiune din oţel inox
- cu 2 şuruburi cu cap hexagonal M6 x 16 şi 2 M8 x 20 din oţel zincat termic
- parte superioară a bridei cu piesele de prindere din zinc turnat sub presiune, soclul bridei din oţel zincat termic

St Oţel

FT = zincat prin imersie

Date de bază

Număr articol	5052114
Tip	952 Z 1
Denumirea 1	Colier de impamantare
Denumirea 2	pt platbanda
Producător	OBO
Dimensiune	1"
Material	Oţel
Suprafaţă	= zincat prin imersie
Standard suprafață	DIN EN ISO 1461
Cea mai mică unitate de vânzare VK	5
Unitate de măsură pentru cantităţi	Bucată
Greutate	28,56 kg
Unitatea de măsură a masei	kg/100 buc.
Amprenta CO2 (GWP) de la leagăn la poartă	0,8798 kg CO2e / 1 Bucată

Fișă tehnică

Bridă de legare la pământ tip 952

Număr articol: 5052114

Dimensiuni

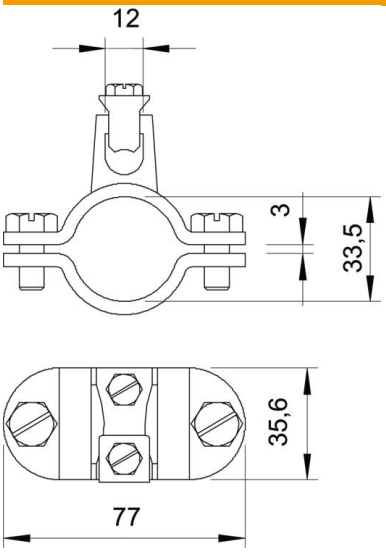

Dimensiune A	77 mm
Dimensiune D	33,5 mm
Dimensiune X	3 mm

Date tehnice

Număr conductori	1
Secțiunea transversală a cablului care trebuie conectat max.	70 mm²
Secțiunea transversală a cablului care trebuie conectat min.	16 mm²
Conform ROHS	da
Domeniu de fixare D	1
Domeniu de prindere D max.	33,5 mm
Domeniu de prindere D min.	30,5 mm