Fișă tehnică

Bandă perforată, îndoită

Număr articol: 6017371

Bandă şliţată curbată pentru realizarea coturilor şi ramificaţiilor T.
Set inclusiv 4 piese de fixare tip GSK 34.

St Oţel

FT = zincat prin imersie

Date de bază

Număr articol	6017371
Tip	OSG 20X3 FT
Denumirea 1	Platbanda perforata
Denumirea 2	indoita
Producător	OBO
Dimensiune	20x3
Material	Oţel
Suprafaţă	= zincat prin imersie
Standard suprafață	DIN EN ISO 1461
Cea mai mică unitate de vânzare VK	25
Unitate de măsură pentru cantităţi	Bucată
Greutate	15,8 kg
Unitate de măsură	kg/100 buc.
Amprenta CO2 (GWP) de la leagăn la poartă	0,7272 kg CO2e / 1 Bucată

Dimensiuni

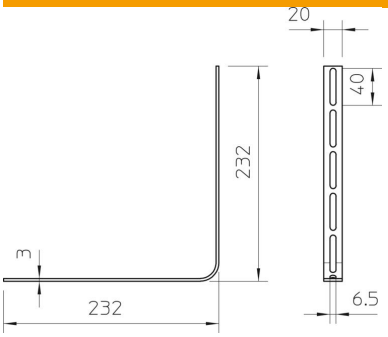

Dimensiune	20x3