Fișă tehnică

Eclisă unghiulară A2

Număr articol: 6208898

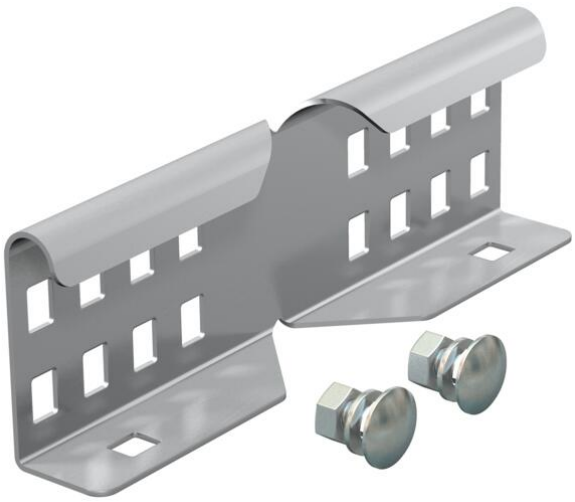

Eclisă unghiulară ca legătură exterioară pentru îmbinarea jgheaburilor şi a pieselor de formă cu înălţimea laturii de 60 mm şi perforaţie lonjeron continuă. Echipotenţializarea se realizează prin îmbinare cu şuruburi.

A2	Oţel superior, inoxidabil
2B	luminos, reprelucrat

Date de bază

Număr articol	6208898
Tip	LWVG 60 A2
Denumirea 1	Eclisa unghiulara
Denumirea 2	pentru pod scara
Producător	OBO
Dimensiune	64x150
Culoare	oţel inoxidabil
Material	Oţel superior, inoxidabil 1.4307
Suprafaţă Standard suprafață	luminos, reprelucrat
Cea mai mică unitate de vânzare VK	10
Unitate de măsură pentru cantităţi	Bucată
Greutate	24 kg
Unitatea de măsură a masei	kg/100 buc.
Amprenta CO2 (GWP) de la leagăn la poartă	1,3755 kg CO2e / 1 Bucată

Fișă tehnică

Eclisă unghiulară A2

Număr articol: 6208898

Dimensiuni

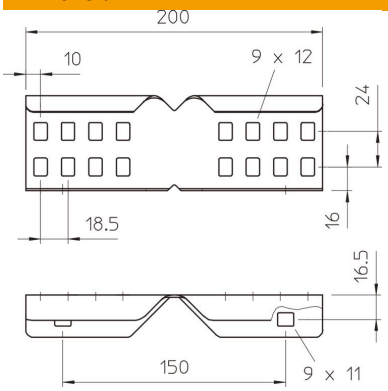

Dimensiune	64x150
Lungime	200 mm
Lăţimea	28 mm
Înălţime	60 mm
Grosimea tablei	1,5 mm

Date tehnice

Variantă	Legătură unghiulară
Potrivit pentru jgheab din sârmă	nu
Potrivit pentru pod de cabluri	da
Potrivit pentru jgheab din tablă	nu
Potrivit pentru înălţime sistem de susţinere cablu	60 mm
Legătură articulată orizontală	nu
Legătură articulată verticală	nu
Conform ROHS	da
Oțel inoxidabil, băițuit	nu
Tip de îmbinare	Îmbinare cu şuruburi